SIMMOB S **PLATEAU + VOILE DE FOND 1600 x 800** **Version n° : 1**

Référence : INTMA163 - - - 3 **Nombre de colis : 1** **Date d'émission : 15/04/2013**

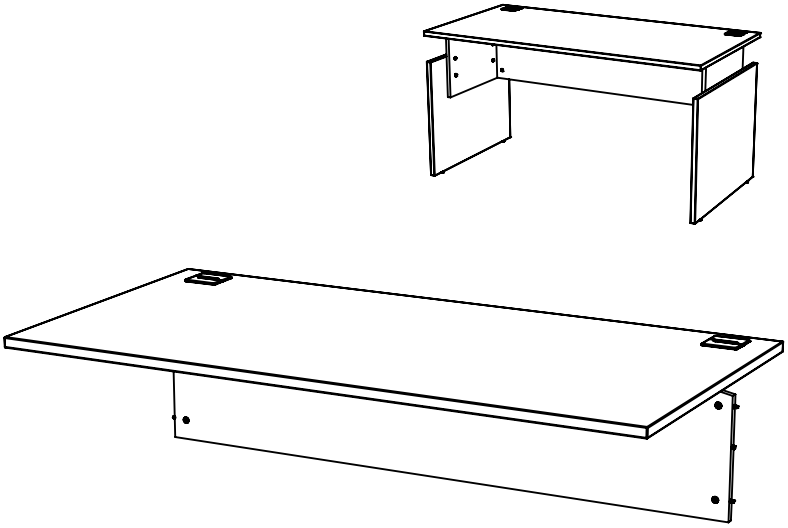

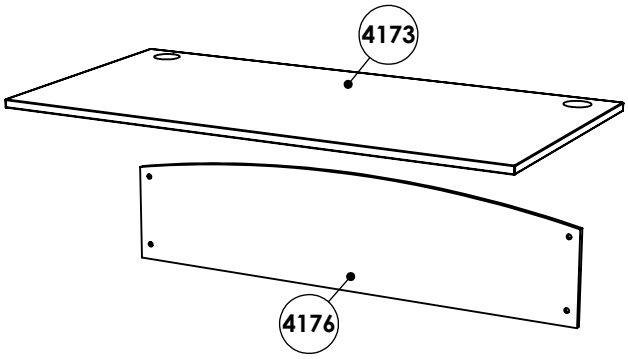

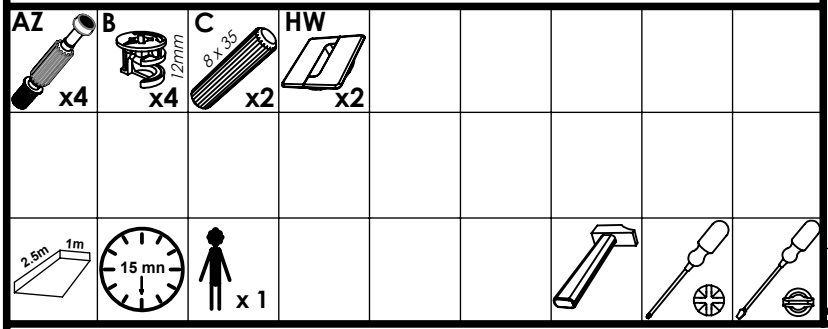

1

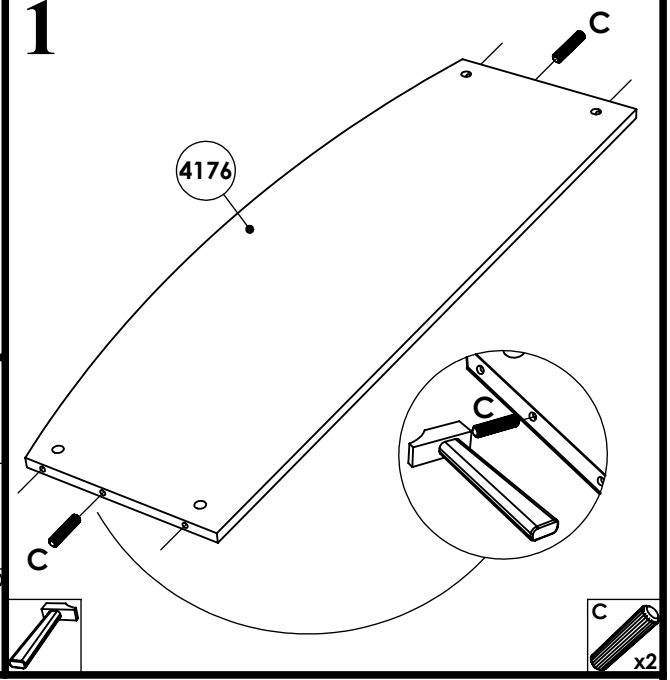
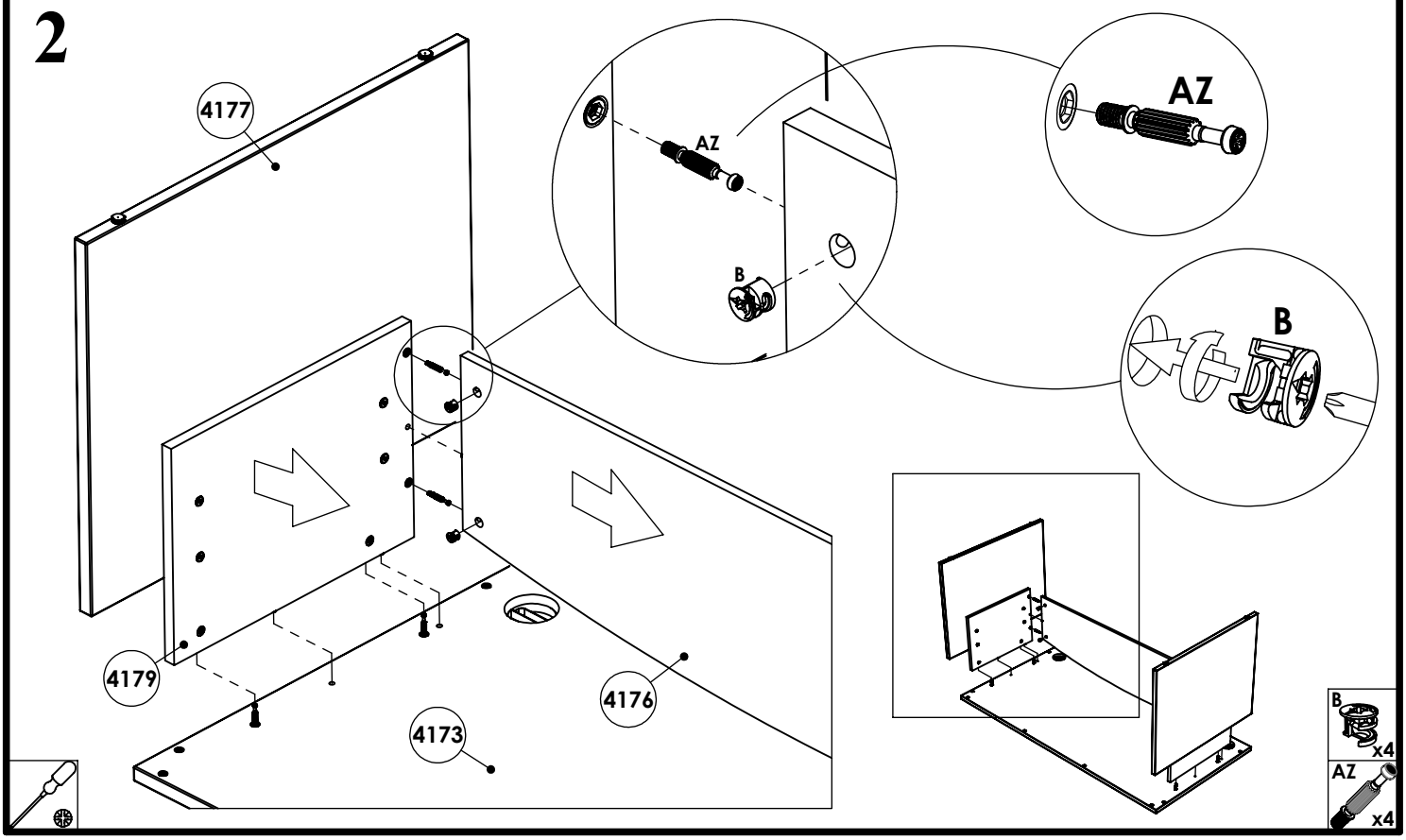
2